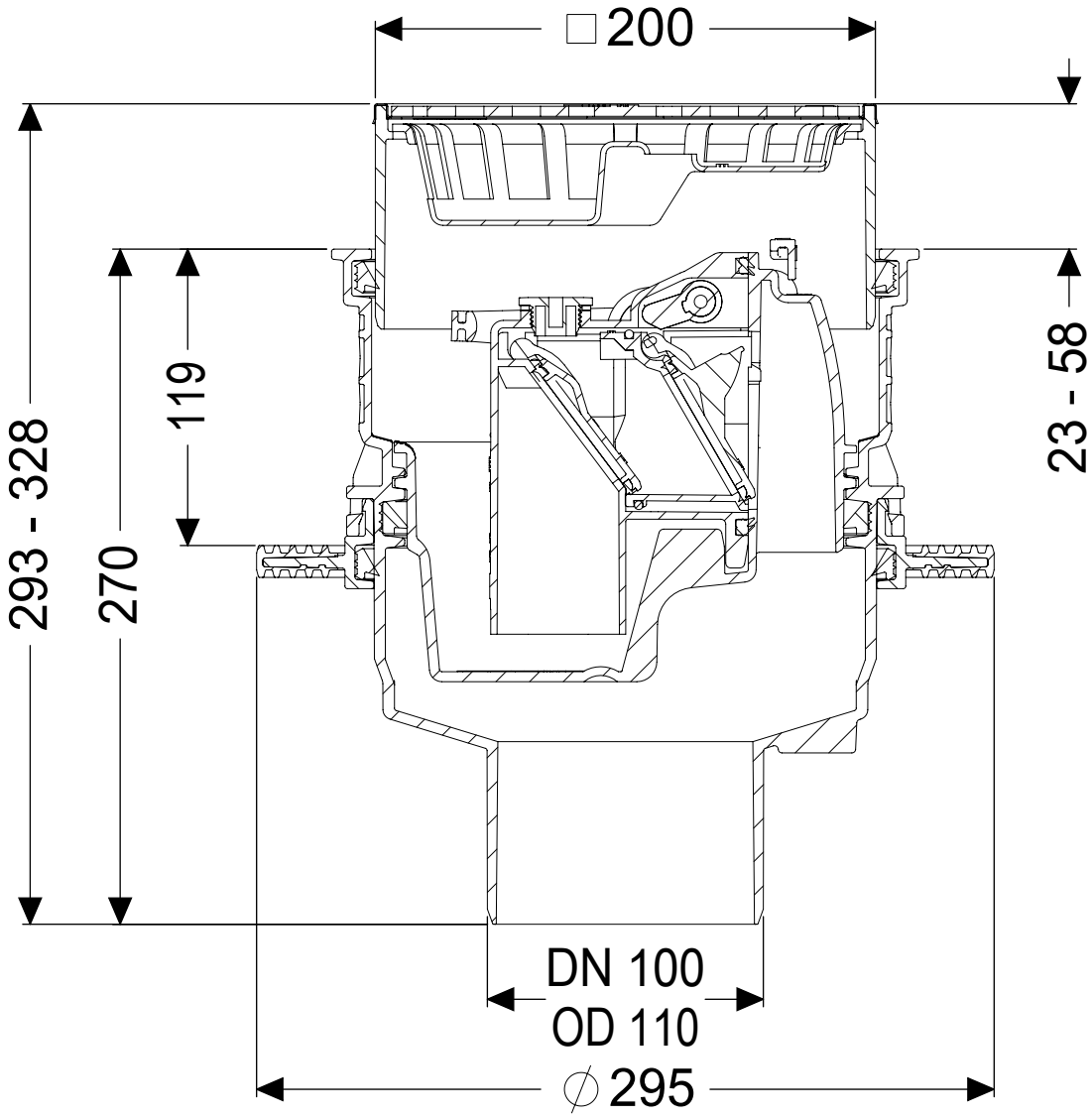
□200
293 - 328
270
119
23 - 58
DN 100
OD 110
∅295